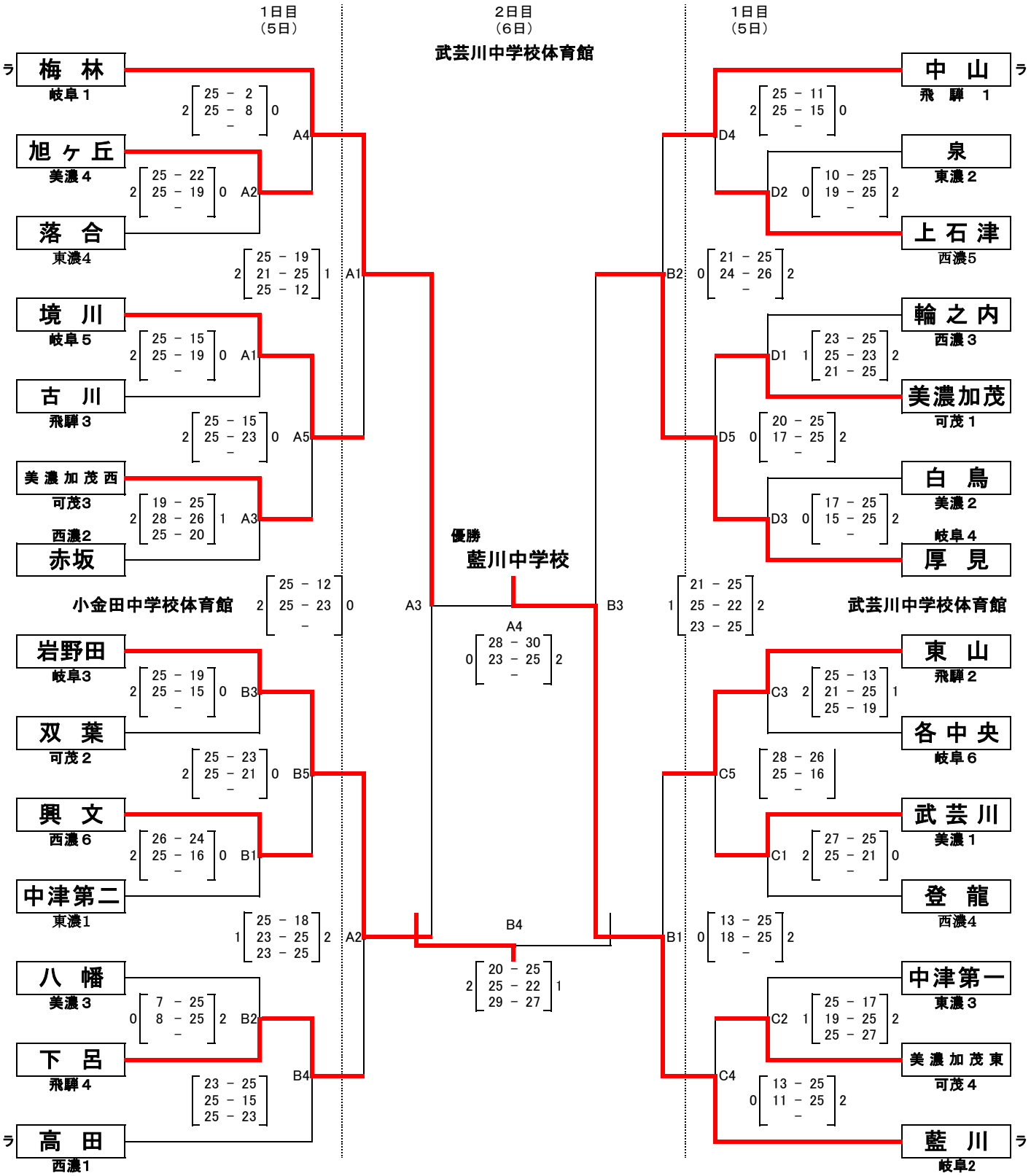第45回　岐阜県バレーボール中学校選抜大会　＜女子の部＞